Proiettore a LED – 24Vdc

Apparecchio di illuminazione a LED:

- LED Cool white - 4200 lm
- Adatto per l'installazione all'esterno e all'interno.
- Possibilità di operare ad elevate temperature d'ambiente.
- **Adatto ad operare in zone con elevata umidità e/o polvere e vibrazioni.**

Su richiesta del cliente sono disponibili proiettori a LED con qualsiasi tensione di alimentazione.

Contenitore:

Il proiettore a LED è stato progettato per essere inserito all'interno di un contenitore metallico, completo di staffa per il fissaggio, IP65 (impermeabile).
Il contenitore, in alluminio pressofuso, è stato scelto in quanto **resistente agli shock termici, agli urti, resistente alla corrosione e alle nebbie saline (viteria esterna in acciaio)**.
Questo proiettore si presta quindi ad essere installato a bordo di motopescherecci: è adatto per illuminare la zona di lavorazione che si trova a poppa.

Specifiche Tecniche:

Range temperatura di esercizio..... -15℃ ÷ +70℃
Massima umidità relativa.....senza condensa
Tempo di vita medio della lampada.....>50000 ore (oltre 5 anni)
Tensione Nominale di alimentazione.....24VDC
Range tensione batteria .....18VDC ÷ 30VDC
Protezioni:.....sovratensioni, inversioni di polarità, cortocircuito
Flusso luminoso……..…….....…….4200 lumen @ 24V
Consumo di corrente…….....< 2,50 A

Caratteristiche e dimensioni del contenitore fornito:

Materiale corpo/cornice.....in alluminio pressofuso
Diffusore.....in vetro temperato (Sp.5mm), resistente agli shock termici e agli urti
Verniciatura.....a polvere poliestere **resistente alla corrosione e alle nebbie saline**
Colori disponibili.....nero / argento sabbiato
Grado di protezione.....IP65 (impermeabile)

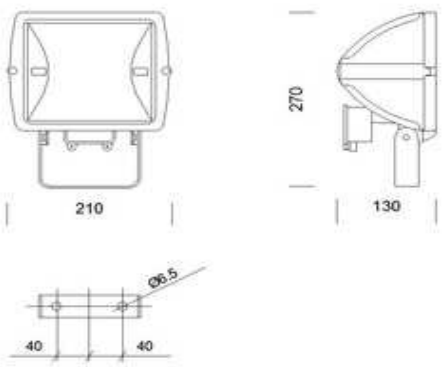

AREL di Ruzzon Andrea
PROGETTAZIONE REALIZZAZIONE
RIPARAZIONE
SCHEDE ELETTRONICHE
Campo Guglielmo Marconi, 100 – 30015 Chioggia – (VE)
P. IVA 03921390278
Tel./Fax +39 0 41404216
E-mail:andrea.ruzzon@libero.it
Internet: www.arel-elettronica.weebly.com